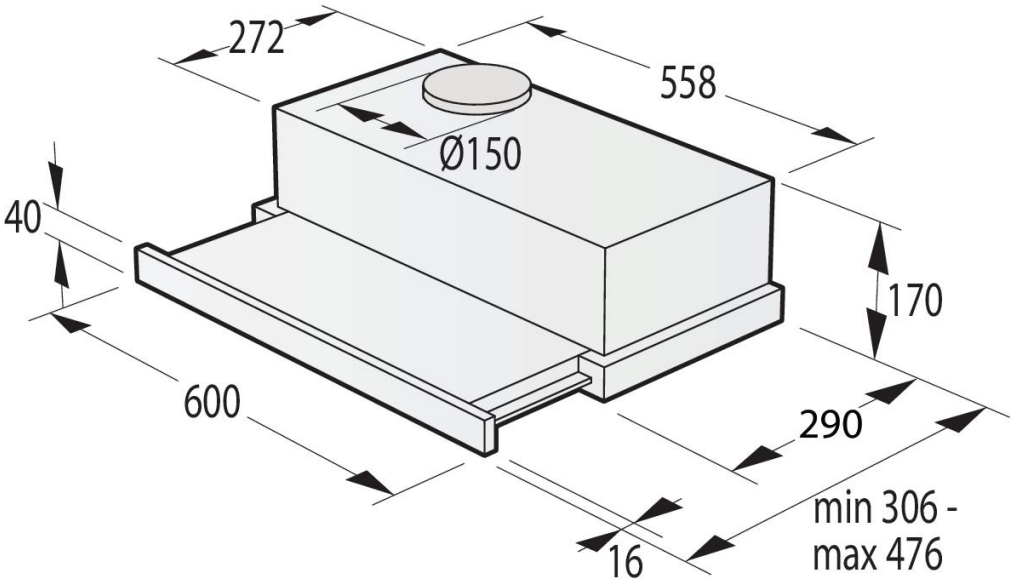
272
558
Ø150
40
170
600
290
min 306 -
max 476
16